Stromregelventil

– 3 Wege druckkompensiert, G 1 1/4″ –

Bestellnr.	Typ	Bezeichnung	Gehäuse	max. Betriebs-druck bar	max. Durch-fluss l/min	Code
230-1170-3600	VPR/3/ET 114/V	1 1/4"-Handrad	Alu	210	350/250	1620061100
230-1170-3605	VPR/3/ET 114/MG	1 1/4"-Skalenknauf				1620061101
230-1170-3610	VPR/3/ET 114/L	1 1/4"-Hebelverstellung				1620061102
230-1170-3615	VPR/3/ET 114/V/ac	1 1/4"-Handrad	Stahl	350		1620062101
230-1170-3620	VPR/3/ET 114/MG/ac	1 1/4"-Skalenknauf				1620062102
230-1170-3625	VPR/3/ET 114/L/ac	1 1/4"-Hebelverstellung				1620062103

Dauner Antriebstechnik GmbH – Industriestraße 3 – 96120 Bischberg – Trosdorf
Tel.: 09503/50008-0 – Fax: 09503/50008-49 – Email: info@dauner-antriebstechnik.de – www.dauner-antriebstechnik.de

Die Inhalte unserer Seiten wurden mit größter Sorgfalt erstellt. Für die Richtigkeit, Vollständigkeit und Aktualität der Inhalte können wir jedoch keine Gewähr übernehmen.

FLOW REGULATOR PRESSURE COMPENSATED

VPR /3 /ET 114

• DIMENSIONS (mm)

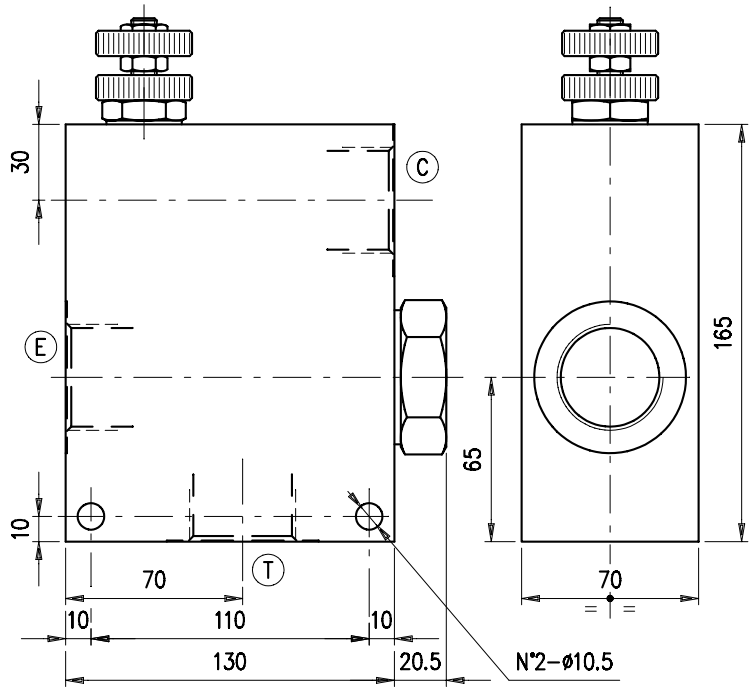

E	T	C
G 1" 1/4	G 1" 1/4	G 1" 1/4

• HYDRAULIC DIAGRAM

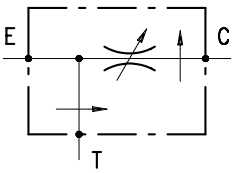

•

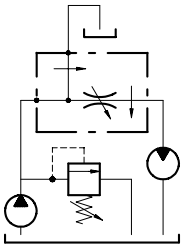

• DESCRIPTION

3-ways flow regulator, pressure compensated, exceeding flow to tank.

• OPERATION

The valve is designed to provide flow adjustment from E to C by a variation of the oil flow section. Exceeding flow is concurrently sent to tank T. Best performance of the valve is assured when the flow in E is at least 10% bigger than in C. Pressure variations in C do not alter the checked oil flow. On the contrary, eventual back pressure in T may cause inconstant capacity in C. Use of a pressure relief valve between the pump and the flow regulator is strictly recommended.

• PERFORMANCE

Maximum flow: E = 350 l/min. C = 250 l/min.
Maximum Pressure:
- Aluminium body: 210 bar
- Steel body: 350 bar

Maximum pressure compensation error: see performance graphs.
Working temperature:
- Minimum -25°C max 90°C with standard BUNA N gaskets
- Minimum -20°C max 120°C with VITON gaskets on request

• RECOMMENDATIONS

Fluid: best use mineral oil with viscosity ranging between 10 and 200 cSt
Filter: see page Z.9000.000.
Weight:
- aluminium body: 9.50 kg
- steel body: 23.90 kg

Material: internal components made out of high-grade steel duly treated and fabricated.

Die Inhalte unserer Seiten wurden mit größter Sorgfalt erstellt. Für die Richtigkeit, Vollständigkeit und Aktualität der Inhalte können wir jedoch keine Gewähr übernehmen.

For more information please ask our technical office.
Variations and modifications of technical features and dimensions are reserved. **OLEOSTAR S.p.A.** also reserves the right to stop production of each and any model listed in the catalogue with no notice.
Copyrights on the text contained herein belong to **OLEOSTAR S.p.A**. . Partial and full reproductions or copies of this catalogue are forbidden.

• RATING DIAGRAMS

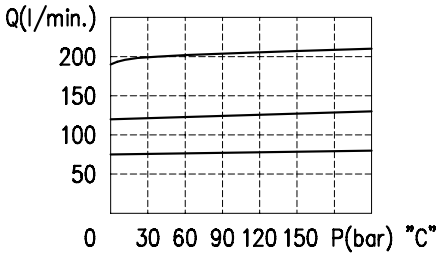

Oil viscosity 46 cSt

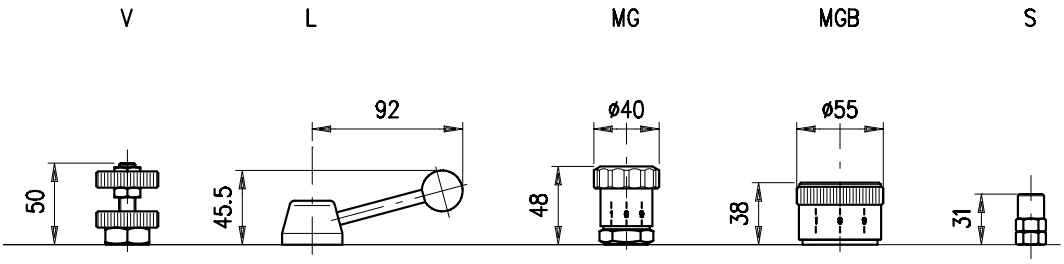

• CODE NUMBER

VPR /3 /ET 114 / /

Adjustments

S
V
L
MG
MGB

Body material

_Aluminium
ac Steel

Die Inhalte unserer Seiten wurden mit größter Sorgfalt erstellt. Für die Richtigkeit, Vollständigkeit und Aktualität der Inhalte können wir jedoch keine Gewähr übernehmen.